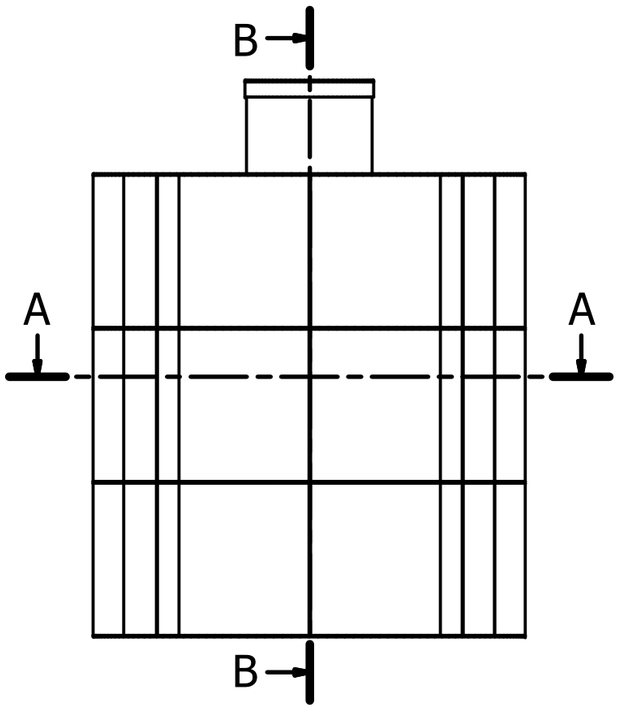
B
A
A
B

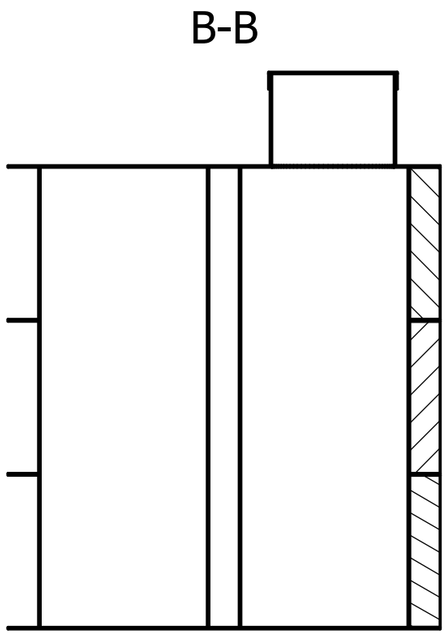
B-B

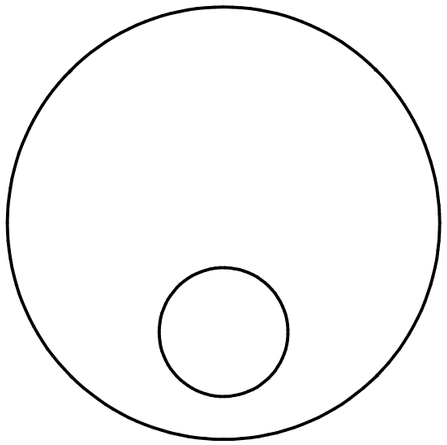

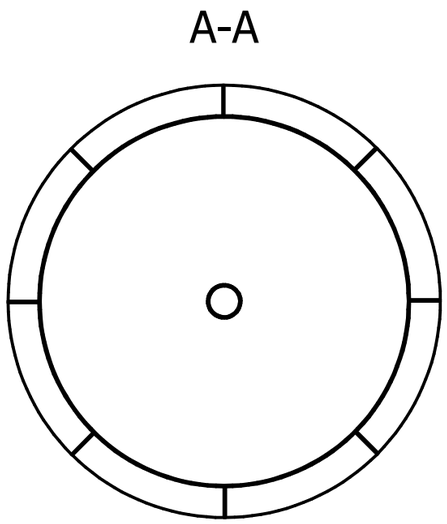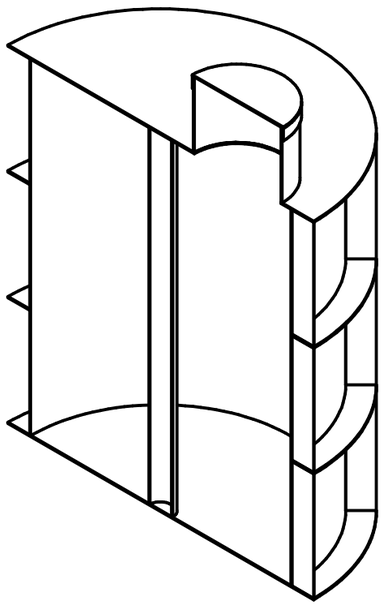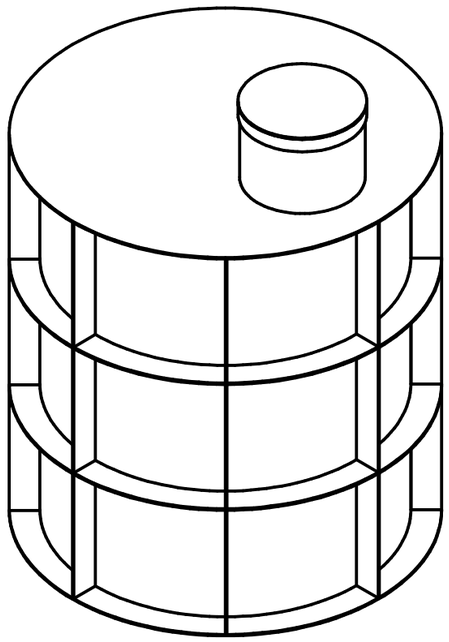
A-A